Ｓ－300、P300シリーズ Juspeed－F 製作中止製品	コード番号 Juspeed-F 2019.09.02　初版

1．型式記号の見方

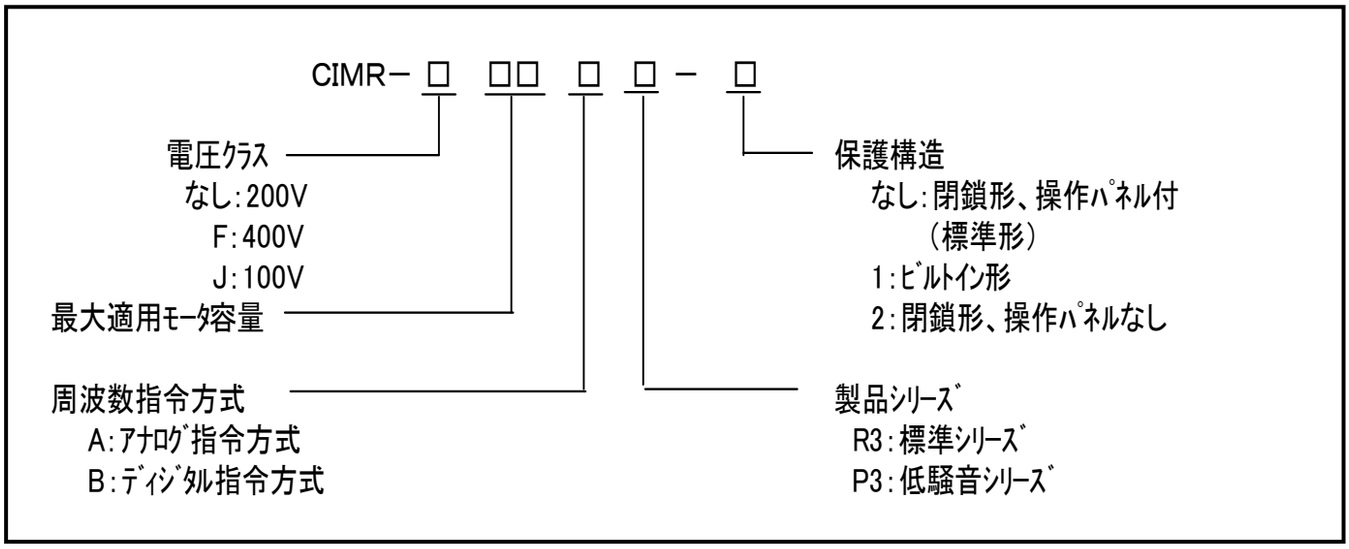

（注1）S-2シリーズについても同一とする。
（注2）メカトロダイレクト対象外製品の為、代品出荷価格及び不良品未回収価格の設定はありません。
（注3）保守部品供給期間を経過し、故障状況により修理できない場合があります。

PO番号PO－	発行日	中止時期	保守部品供給期間	修理対応期間
94-001	2003/06/01	2003/06/01	2008/06/01	2013/01/01